1/400

RAMON NIETO GALLART
arquitecte municipal

ORIOL PUIG MARTÍ
enginyer tècnic obra pública

OCTUBRE 2017

FULL 1 DE 1

U02

PLANTA PAVIMENTS I MOBILIARI

Ajuntament de Manresa
SERVEI DE PROJECTES URBANS I ESPAIS PÚBLICS

DIBUIXAT: JORDI PADRÓ SANLLEHÍ | REF CAD: OBU1605XXX.DWG | OBU 1605 | PROJECTE DE MILLORA DEL CAMÍ DE LA GRAVERA

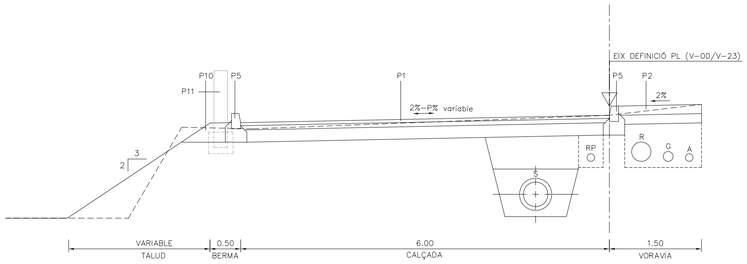

SECCIÓ TIPUS A

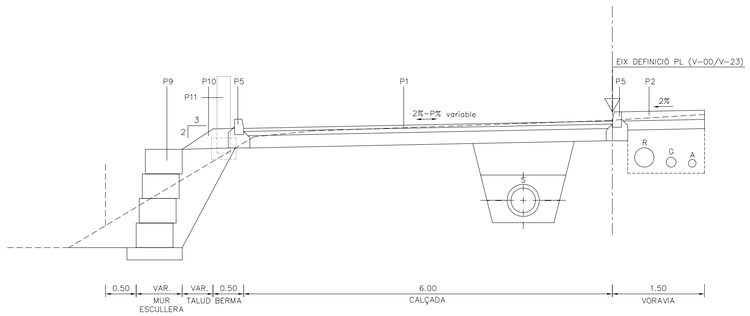

SECCIÓ TIPUS B

REPOSICIÓ DEL PAVIMENT EXISTENT FORA D'ÀMBIT P12
PILONA TAULÓ P11
TOT-U P10
MUR ESCULLERA P9
GUAL DE VIANANTS AMB PENDENTS DE FORMIGÓ P8
GUAL DE VIANANTS DE FORMIGÓ PREFABRICAT TIPUS ICS ESTÀNDARD P7
GUAL DE VEHICLES DE FORMIGÓ PREFABRICAT TIPUS MANRESA P6
VORADA DE FORMIGÓ PREFABRICAT DE 15x25x100cm. TIPUS T-2 P5
PAVIMENT DE LLOSETES HIDRÀLICAS DE FORMIGÓ 20x20x4cm RATLLADES P4
PAVIMENT DE LLOSETES HIDRÀULICAS DE FORMIGÓ 20x20x4cm 9 PASTILLES P3
PAVIMENT DE FORMIGÓ ACABAT RATLLAT MANUAL P2
PAVIMENT MESCLA BITUMINOSA EN CALENT TIPUS AC16 SURF D GRANÍTIC P1

2
1
0

1/50

RAMON NIETO GALLART
arquitecte municipal

ORIOL PUIG MARTÍ
enginyer tècnic obra pública

OCTUBRE 2017

FULL 1 DE 1

U04

SECCIONS TIPUS A, B

Ajuntament de Manresa
SERVEI DE PROJECTES URBANS, ESPAIS PÚBLICS

DIBUIXAT: JORDI PADRÓ SANLLEHI | REF CAD: OBU1605U04.DWG | OBU 1605 | PROJECTE DE MILLORA DEL CAMÍ DE LA GRAVERA